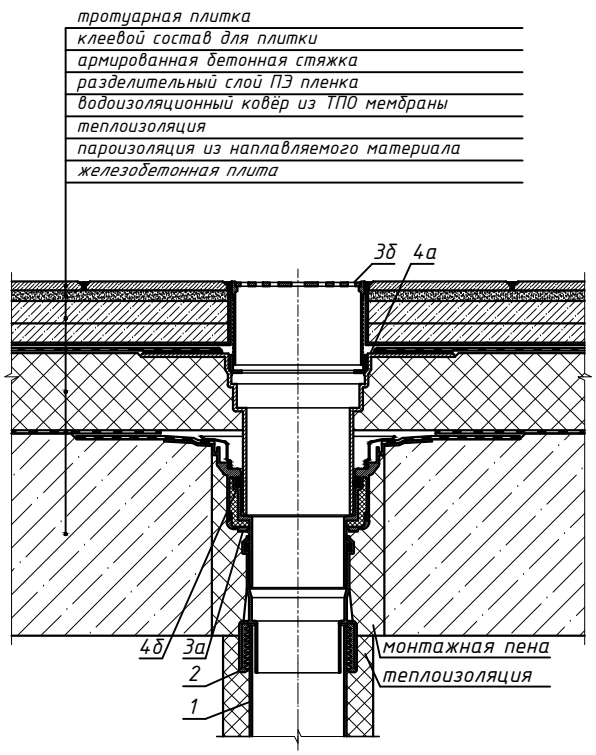

Спецификация

Поз.	Обозначение	Наименование	Кол.	Приме-чание
1		водосточная труба	1	шт.
2	HL9/1	переходник HL9/1	1	шт.
3	HL62.1BH	воронка HL62.1BH	1	шт.
3а		корпус воронки HL62.1BH с битумным полотном		
3б		надставной элемент воронки HL62.1BH		
4	HL65F	надставной элемент HL65F	1	шт.
4а		корпус надставного элемента HL65F		
4б		уплотнительное кольцо надставного элемента HL65F		

4. Надставной элемент HL65F

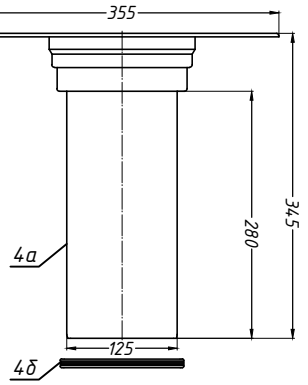

2. Переходник HL9/1

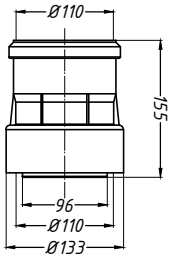

3. Воронка HL62.1BH

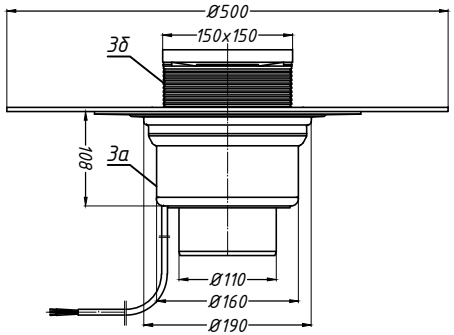

Изм.	Кол.уч.	Лист	№ док.	Подпись	Дата
Разработал					

Применение кровельных воронок фирмы «HL HUTTERER & LECHNER GmbH» (Австрия) и ООО «ХЛ-РУС» (Россия) для внутреннего водостока

Утеплённое эксплуатируемое покрытие с гидроизоляцией из ТПО мембраны и битумной пароизоляцией

Стадия	Лист	Листов
	125	

Воронка HL62.1BH с надставным элементом HL65F

Взам. инв. №

Подпись и дата

Инв. № подл.

Формат А3