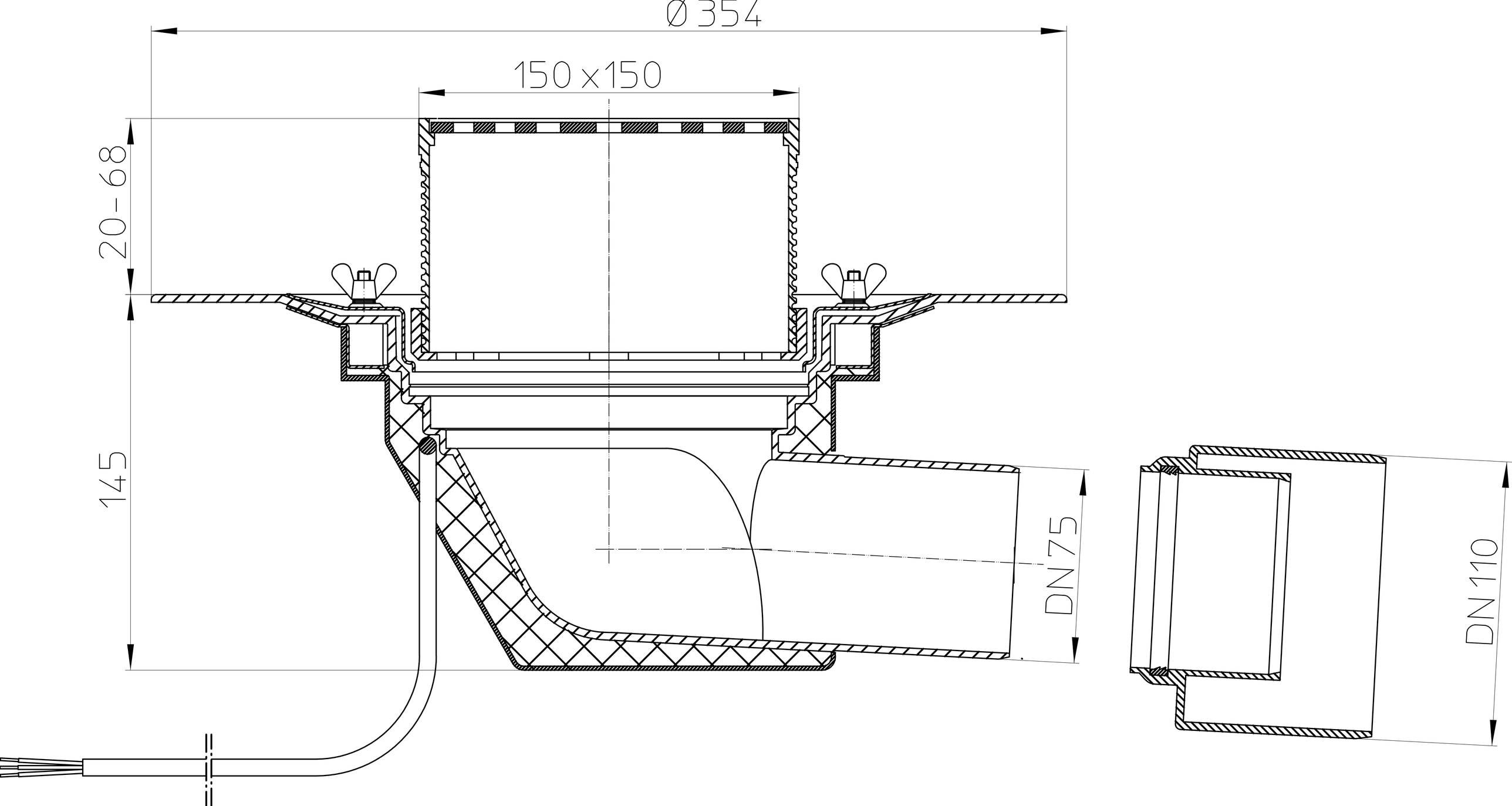
Ø 354
150 x150
20-68
145
DN 75
DN 110