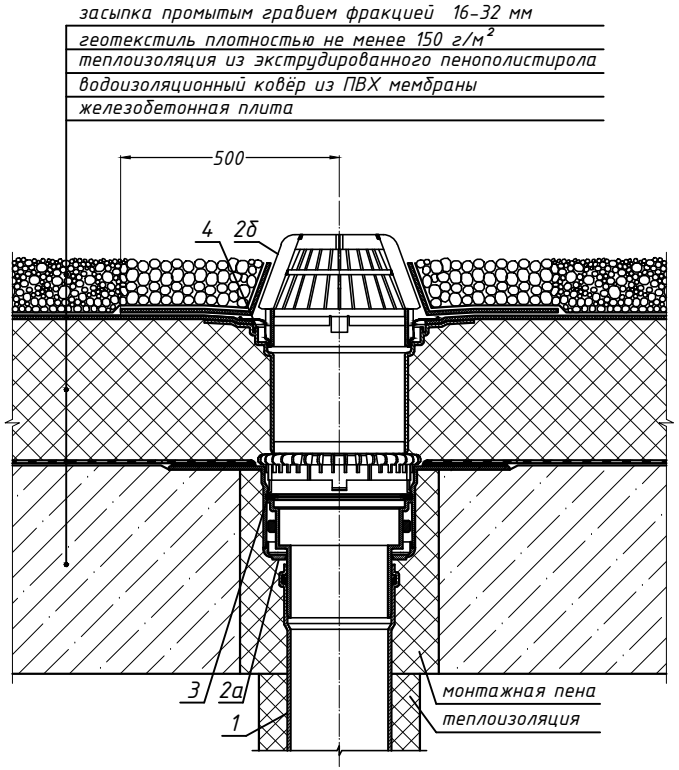


## Спецификация

| Поз. | Обозначение | Наименование | Кол. | Приме-чание |
|---|---|---|---|---|
| 1 | | водосточная труба | 1 | шт. |
| 2 | HL62.1P | воронка HL62.1P | 1 | шт. |
| 2а | | корпус воронки HL62.1P | | |
| 2б | | листвоуловитель воронки HL62.1P | | |
| 3 | HL160 | дренажное кольцо HL160 | 1 | шт. |
| 4 | HL350.0 | надставной элемент HL350.0 | 1 | шт. |

3. Дренажное кольцо HL160

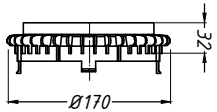


4. Надставной элемент HL350.0

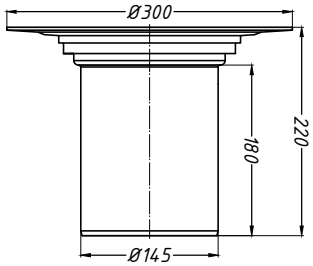


2. Воронка HL62.1P

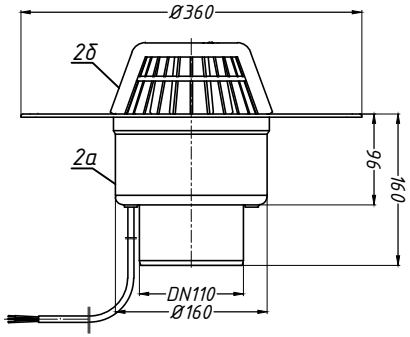


| Изм. | Кол.уч. | Лист | № док. | Подпись | Дата |
|---|---|---|---|---|---|
| Разработал | | | | | |

Применение кровельных воронок фирмы «HL HUTTERER & LECHNER GmbH» (Австрия) и ООО «ХЛ-РУС» (Россия) для внутреннего водостока

| Неэксплуатируемое инверсионное покрытие с гидроизоляцией из ПВХ мембраны | Стадия | Лист | Листов |
|---|---|---|---|
| | | 32 | |
| Воронка HL62.1P с доборными элементами | | | |

Взам. инв. № | Подпись и дата | Инв. № подл.

Формат А3