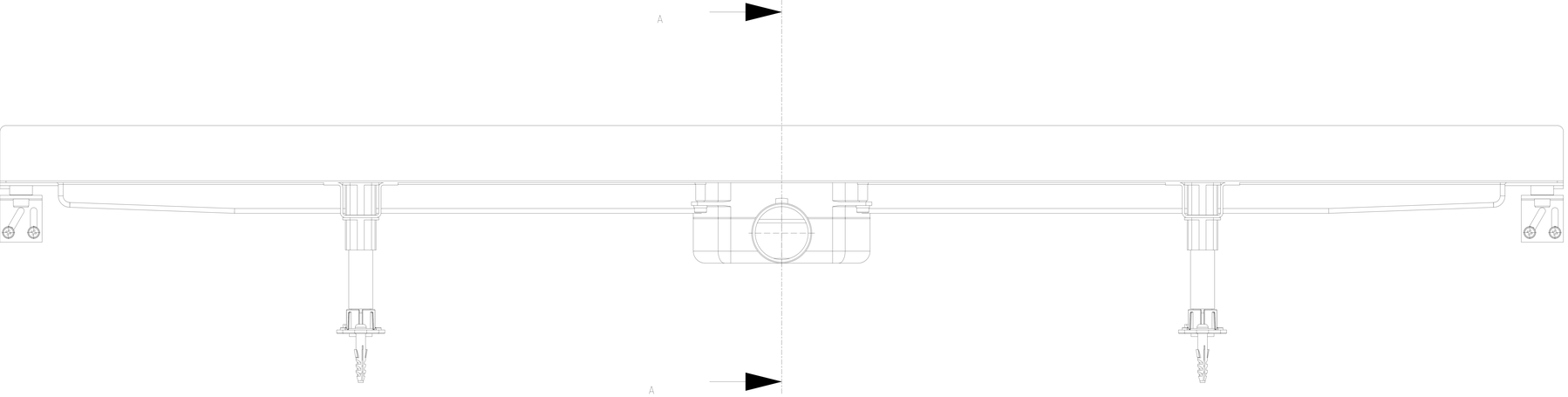
A
A

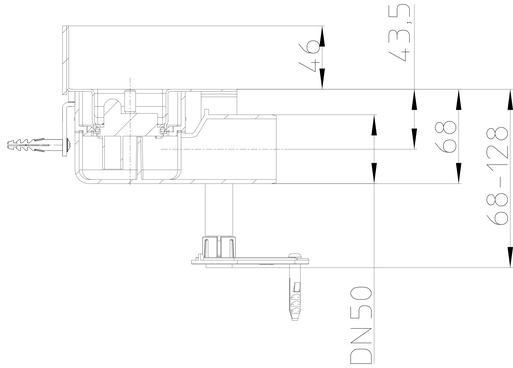
46
43.5
68
68-128
DN50

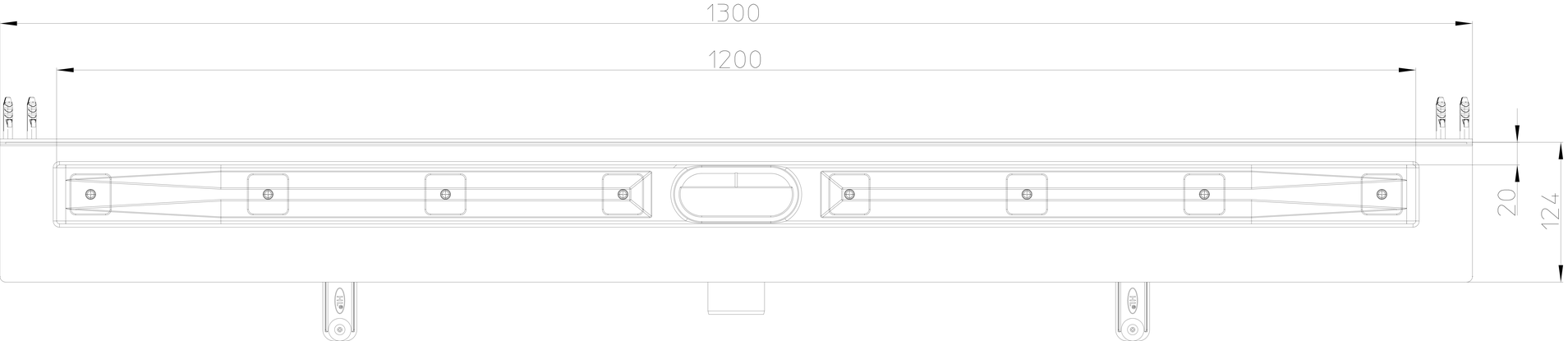
1300
1200
20
124