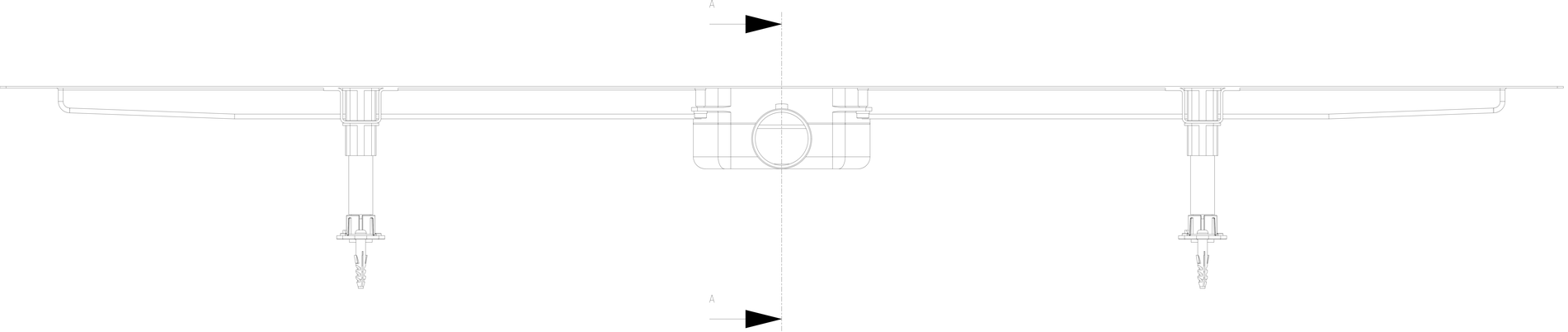
A
A

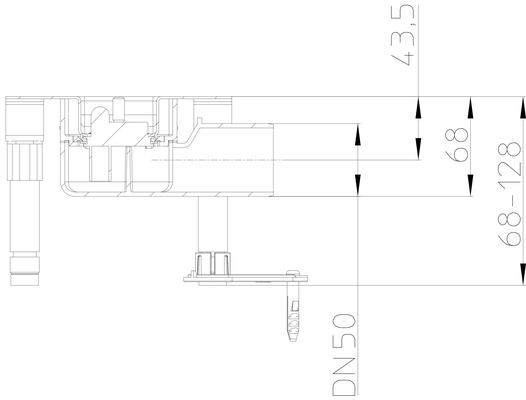
43,5
68
68-128
DN 50

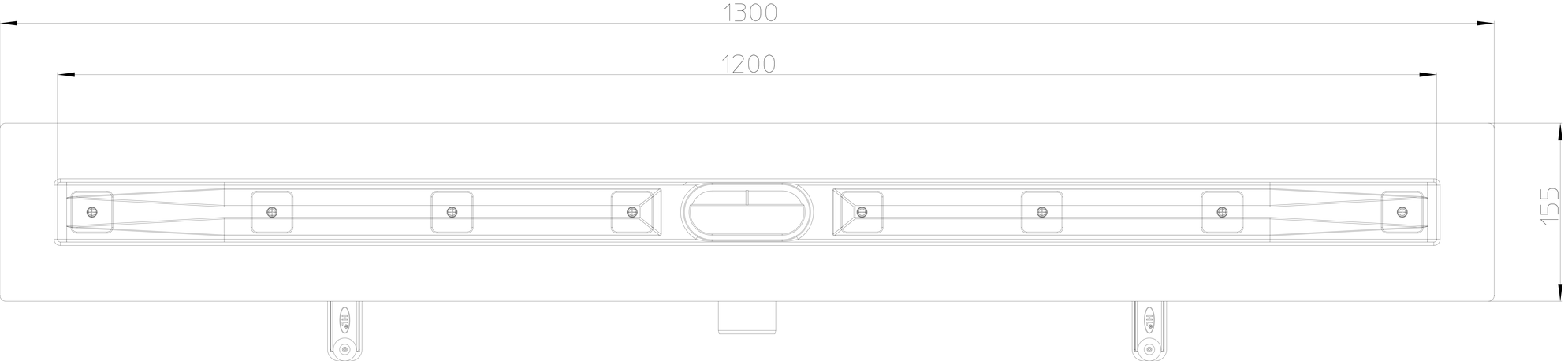
1300
1200
155